Sherman

SK V1.20 07.09.26

NÁVOD NA OBSLUHU

POLOHOVADLO BY-600

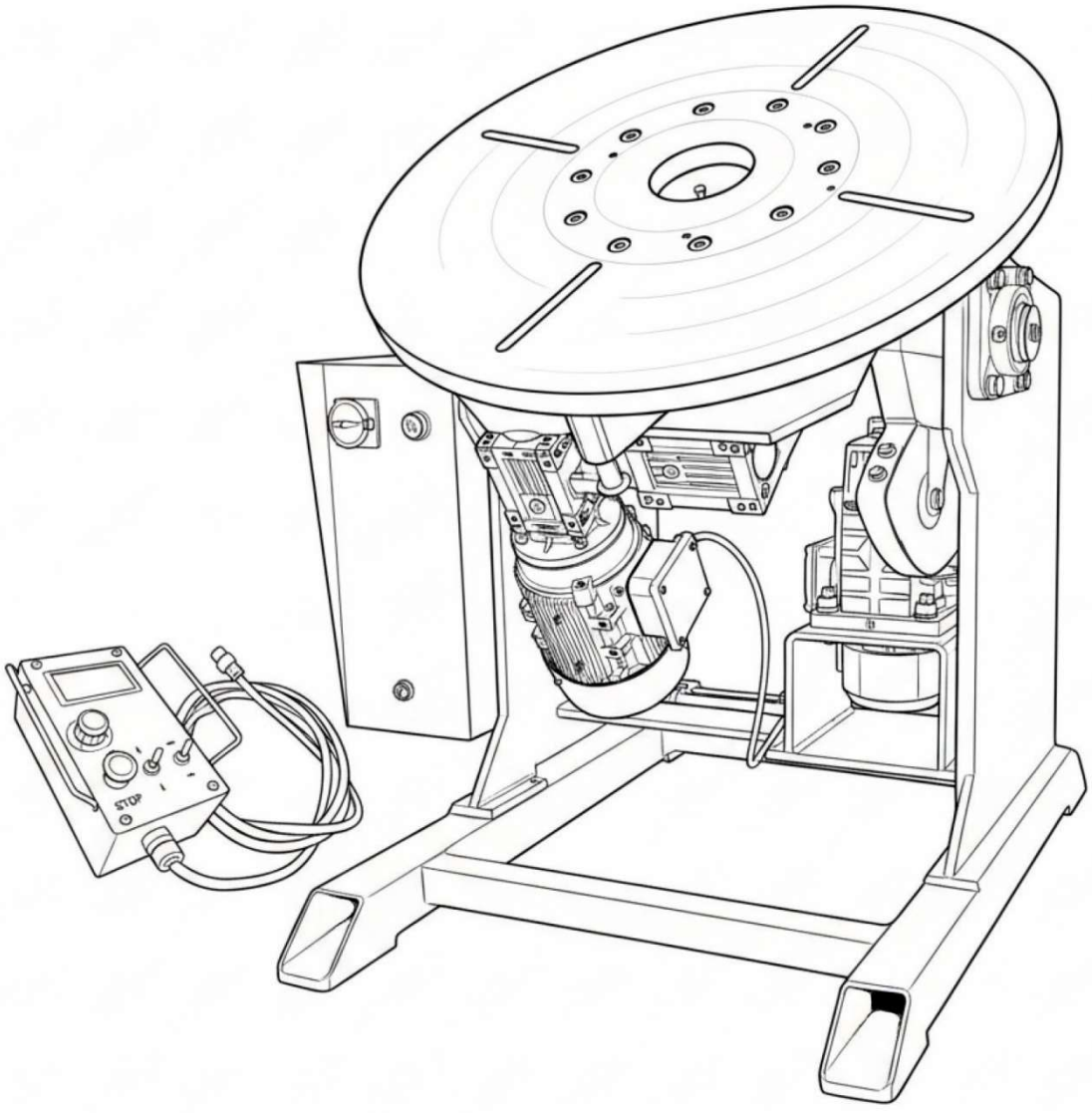

CE



VAROVANIE!

Pred inštaláciou a spustením polohovadla si prečítajte tento návod.

1. VŠEOBECNÉ INFORMÁCIE

Polohovadlo možno uviesť do prevádzky a používať až po dôkladnom prečítaní tohto návodu na obsluhu.
Vzhľadom na neustály technický vývoj polohovadla môžu byť niektoré jeho funkcie upravené a ich činnosť sa môže v detailoch líšiť od opisu v návode. Nejde o poruchu polohovadla, ale o výsledok technického pokroku a priebežných konštrukčných úprav.

Poškodenie polohovadla spôsobené nesprávnou obsluhou vedie k strate nároku na záruku.
Akékoľvek úpravy zariadenia sú zakázané a vedú k strate záruky.

Pred spustením polohovadla:
- Skontrolujte stav elektrických a mechanických spojov.
- Zabezpečte vhodné pracovné podmienky, najmä primeranú teplotu, vlhkosť a vetranie pracoviska. Mimo uzavretých priestorov chráňte zariadenie pred zrážkami.
- Polohovadlo umiestnite tak, aby sa dalo pohodlne obsluhovať.

Poškodenie polohovadla spôsobené nesprávnou obsluhou vedie k strate nároku na záruku.
Akékoľvek úpravy polohovadla sú zakázané a vedú k strate záruky.

2. SYMBOLY

Na polohovadle a v návode na obsluhu sa môžu nachádzať nasledujúce symboly. Oboznámte sa s nimi a pochopte ich význam. Správne pochopenie jednotlivých symbolov umožňuje účinnejšiu a bezpečnejšiu prevádzku polohovadla.

	**Všeobecná výstražná značka** Text za touto značkou obsahuje dôležité informácie o bezpečnom používaní zariadenia.
	**Prečítajte si návod na obsluhu** Pred použitím zariadenia si prečítajte návod na obsluhu.
	**Nedotýkajte sa pohyblivých častí.**
	**Pozor – nebezpečenstvo zachytenia alebo pomliaždenia ruky.**
	**Pozor – elektrické napätie.**
	**Pred údržbou odpojte napájanie.**
	**Výrobok nepatrí do bežného komunálneho odpadu.** Výrobok je elektrický a elektronický odpad (WEEE) a musí sa zbierať oddelene a recyklovať.

3. BEZPEČNOSTNÉ PRAVIDLÁ



VAROVANIE! Pred inštaláciou, obsluhou, údržbou alebo opravou zváracieho polohovadla si dôkladne prečítajte tento návod a dodržiavajte všetky platné predpisy BOZP pre zváracie práce a elektrické zariadenia.

1. Polohovadlo smú obsluhovať len osoby s príslušnou kvalifikáciou a školením o bezpečnej obsluhe zváracích zariadení.
2. Pred každým spustením skontrolujte technický stav polohovadla, najmä napájací kábel, ovládací pedál, upevňovacie prvky a elektrické a mechanické spoje. Poškodené polohovadlo nepoužívajte.
3. Polohovadlo postavte na stabilný, rovný a pevný podklad, ktorý bezpečne unesie prevádzkové zaťaženie.
4. Neprekračujte prípustné parametre zaťaženia.
5. Pred otáčaním alebo naklápaním pracovného stola musí byť obrobok bezpečne a pevne upnutý. Nesprávne upevnenie môže viesť k vytrhnutiu obrobku, strate stability stroja a zraneniu obsluhy.

6. Počas prevádzky sa nedotýkajte rotujúcich častí polohovadla ani nevkladajte ruky medzi zváraný diel a konštrukciu polohovadla. Dodržiavajte bezpečnú vzdialenosť od priestoru pohybu pracovného stola.
7. Náklon pracovného stola nastavujte až po zastavení jeho otáčania a zaistení obrobku proti nekontrolovanému pohybu.
8. Všetky údržbové, nastavovacie a opravárenské práce sa smú vykonávať iba pri odpojenom polohovadle od elektrickej siete.
9. Polohovadlo nepoužívajte v priestoroch s nebezpečenstvom výbuchu, v prítomnosti horľavých látok ani pri nadmernej vlhkosti.
10. Obsluha musí používať osobné ochranné prostriedky vhodné pre daný zvárací proces, najmä zváraciu kuklu, ochranné rukavice, nehorľavý odev a ochrannú obuv.
11. Neodstraňujte ochranné kryty, svojvoľne neupravujte konštrukciu polohovadla ani nezasahujte do elektrickej sústavy. Takéto konanie môže ohroziť bezpečnosť používania, poškodiť polohovadlo a viesť k strate záruky.
12. Po skončení práce zastavte otáčanie pracovného stola, odpojte polohovadlo od siete a pracovisko ponechajte v bezpečnom a upratanom stave.

POZOR: Počas prevádzky polohovadla neustále kontrolujte stabilitu upnutia obrobku a rovnomerné rozloženie hmotnosti na pracovnom stole. Nesprávne zaťaženie môže spôsobiť nadmerné vibrácie, preťaženie pohonu a stratu kontroly nad obrobkom.

4. OPIS NEBEZPEČENSTIEV

Pri prevádzke zváracieho polohovadla vznikajú nebezpečenstvá súvisiace s mechanickým pohybom zariadenia aj s vykonávanými zváracími procesmi. Obsluha musí rozpoznať nebezpečenstvá a použiť vhodné ochranné opatrenia. Polohovadlo má otočný pracovný stôl s možnosťou náklonu v rozsahu 0–90° a slúži na manipuláciu s dielmi, čo vyžaduje osobitnú opatrnosť.

4.1 Mechanické nebezpečenstvá

1. Zachytenie alebo vtiahnutie časti tela rotujúcim pracovným stolom.
   - Počas prevádzky polohovadla sa nedotýkajte rotujúcich častí.
   - Nenoste voľný odev, šperky ani rukavice s voľnými časťami, ktoré by mohli zachytiť pohyblivé súčasti polohovadla.
2. Zasiahnutie rotujúcim obrobkom.
   - Rotujúci diel môže presahovať obrys pracovného stola a ohroziť obsluhu aj osoby v okolí.
   - Dodržiavajte bezpečnú vzdialenosť od pracovného priestoru polohovadla.
3. Pomliaždenie pri nastavovaní náklonu pracovného stola.
   - Pri zmene uhla náklonu hrozí pomliaždenie rúk alebo prstov medzi konštrukčnými prvkami polohovadla.
4. Pád alebo vytrhnutie obrobku.
   - Nesprávne upevnenie dielu alebo prekročenie prípustnej nosnosti môže spôsobiť vykĺznutie obrobku, poškodenie polohovadla a zranenie osôb v okolí.

4.2 Elektrické nebezpečenstvá

1. Polohovadlo je napájané striedavým napätím 230V, preto pri používaní, údržbe alebo oprave hrozí úraz elektrickým prúdom.
2. Zvýšené riziko vzniká pri:
   - poškodení napájacieho kábla,
   - používaní polohovadla v prostredí so zvýšenou vlhkosťou,
   - servisných prácach bez odpojenia napájania.
3. Opravy elektrickej inštalácie smú vykonávať len osoby s príslušnou kvalifikáciou.

4.3 Riziká súvisiace so zváraním

1. Žiarenie oblúka
   - Môže poškodiť zrak a spôsobiť popáleniny pokožky.
   - Používajte zváracie kukly a vhodný ochranný odev.
2. Horúce častice kovu a trosky
   - Môžu spôsobiť popáleniny a zapálenie materiálov v blízkosti pracoviska.
3. Zváracie dymy a plyny
   - Môžu nepriaznivo ovplyvniť zdravie obsluhy.
   - Pracovisko musí mať účinné vetranie alebo odsávanie zváracích dymov.

4.4 Ergonomické nebezpečenstvá

1. Nesprávne upínanie ťažkých obrobkov môže pri ich nakladaní a demontáži preťažiť pohybový aparát.
2. Pri dieloch s veľkou hmotnosťou používajte pomocné zariadenia, napríklad zdviháky, kladkostroje alebo žeriavy.

4.5 Nebezpečenstvo požiaru

1. Pri zváraní vznikajú vysoké teploty a horúce kovové častice, ktoré môžu zapáliť horľavé materiály.

2. Polohovadlo nepoužívajte v priestoroch s nebezpečenstvom výbuchu ani v blízkosti horľavých látok.
3. V blízkosti pracoviska musí byť funkčné hasiace vybavenie vhodné pre riziká vznikajúce pri zváraní.

4.6 Ochranné opatrenia

Na zníženie rizika úrazu musí obsluha používať:

- zváraciu kuklu alebo zvárací štít.
- ochranné rukavice pre zváračov,
- nehorľavý odev s dlhými rukávmi,
- bezpečnostnú obuv s ochrannou špicou,
- chrániče sluchu, ak to vyžaduje hladina hluku na pracovisku,
- ochranu dýchacích ciest pri nedostatočnom vetraní.



VAROVANIE: Počas otáčania pracovného stola alebo zvárania je zakázané zdržiavať sa nepovolaným osobám v pracovnom priestore polohovadla. Pri nesprávnej činnosti, nadmerných vibráciách, uvoľnení upnutia obrobku alebo iných situáciách ohrozujúcich zdravie a život musí obsluha polohovadlo ihneď zastaviť.

5. VŠEOBECNÝ OPIS

Priemyselné zváracie polohovadlo BY-600 je ideálnou pomôckou na manipuláciu so zváraným dielom pri jednoduchých alebo poloautomatických technologických procesoch. Vyznačuje sa mimoriadnou všestrannosťou a umožňuje zvárať v optimálnej polohe, čím prispieva k zvýšeniu kvality zváraných výrobkov. Použité konštrukčné riešenia zabezpečujú bezpečnú a bezporuchovú prevádzku. Pracovný stôl polohovadla možno naklápať v rozsahu 0 - 90°. Stôl má montážne drážky na upevnenie skľučovadiel a čeľustí. Zariadenie umožňuje plynulú reguláciu otáčok a voľbu smeru otáčania. Polohovadlo je napájané jednofázovým napätím 230V 50 Hz.

6. TECHNICKÉ PARAMETRE

	BY-600
Napájacie napätie	AC 230V 50Hz
Nosnosť pri vodorovnej polohe stola	600 kg
Nosnosť pri maximálnom náklone stola	300 kg
Ťažisko L1*	150 mm
Excentricita L2**	150 mm
Priemer pracovného stola	650 mm
Maximálny priemer obrobku	690 mm
Rozsah nastavenia náklonu stola	0-90°
Rozsah regulácie otáčok stola	0.2 - 1.8 ot./min
Celkové rozmery	780 x 705 x 693 mm

*Ťažisko – maximálna vzdialenosť ťažiska obrobku od povrchu stola, pozri bod 5.
** Excentricita – maximálna vzdialenosť ťažiska obrobku od osi pracovného stola, pozri bod 5.

7. PRIPOJENIE K NAPÁJANIU

1. Polohovadlo používajte iba v jednofázovej trojvodičovej napájacej sústave s uzemneným nulovým bodom.
2. Zváracie polohovadlá BY-600 sú určené pre sieť 230V 50 Hz istenú pomalými poistkami 16A. Napájanie musí byť stabilné, bez poklesov napätia.
3. Polohovadlo má napájací kábel so zástrčkou. Pred pripojením napájania skontrolujte, či je hlavný vypínač (1) v polohe OFF.

8. PRIPOJENIE K OVLÁDACEJ SKRINI

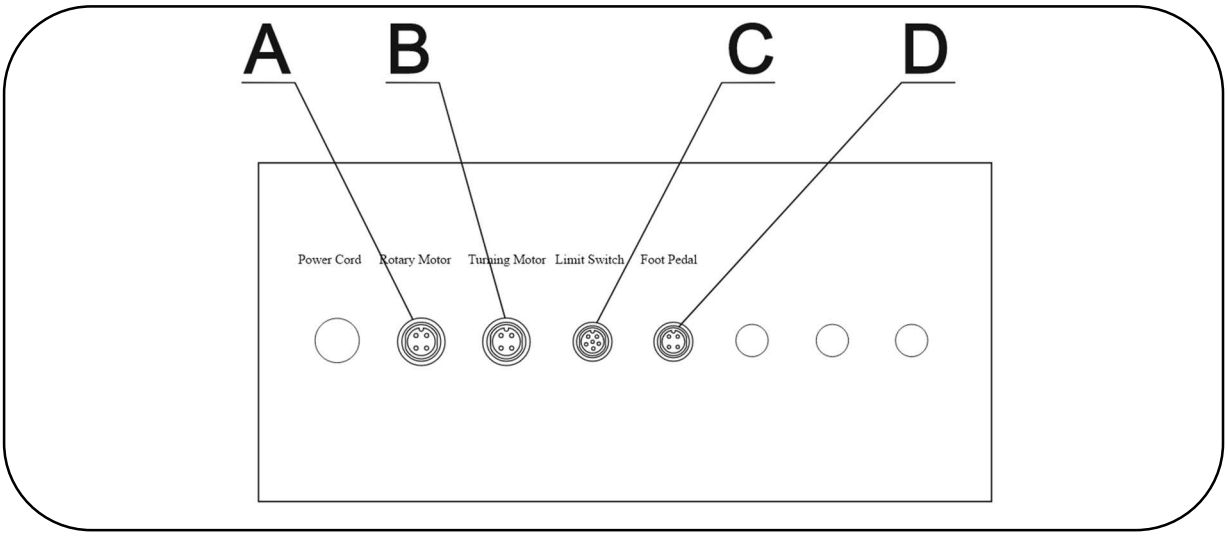

A. Motor otáčania pracovného stola
B. Motor naklápania pracovného stola
C. Koncové spínače
D. Diaľkový ovládací pedál

9. UMIESTNENIE OBROBKU

Obrobok umiestnite na pracovný stôl tak, aby jeho ťažisko bolo v správnej vzdialenosti od povrchu a osi stola. Maximálna vzdialenosť ťažiska obrobku od povrchu pracovného stola (L1) je 150 mm a maximálna vzdialenosť ťažiska obrobku od osi pracovného stola (L2) je 150 mm.

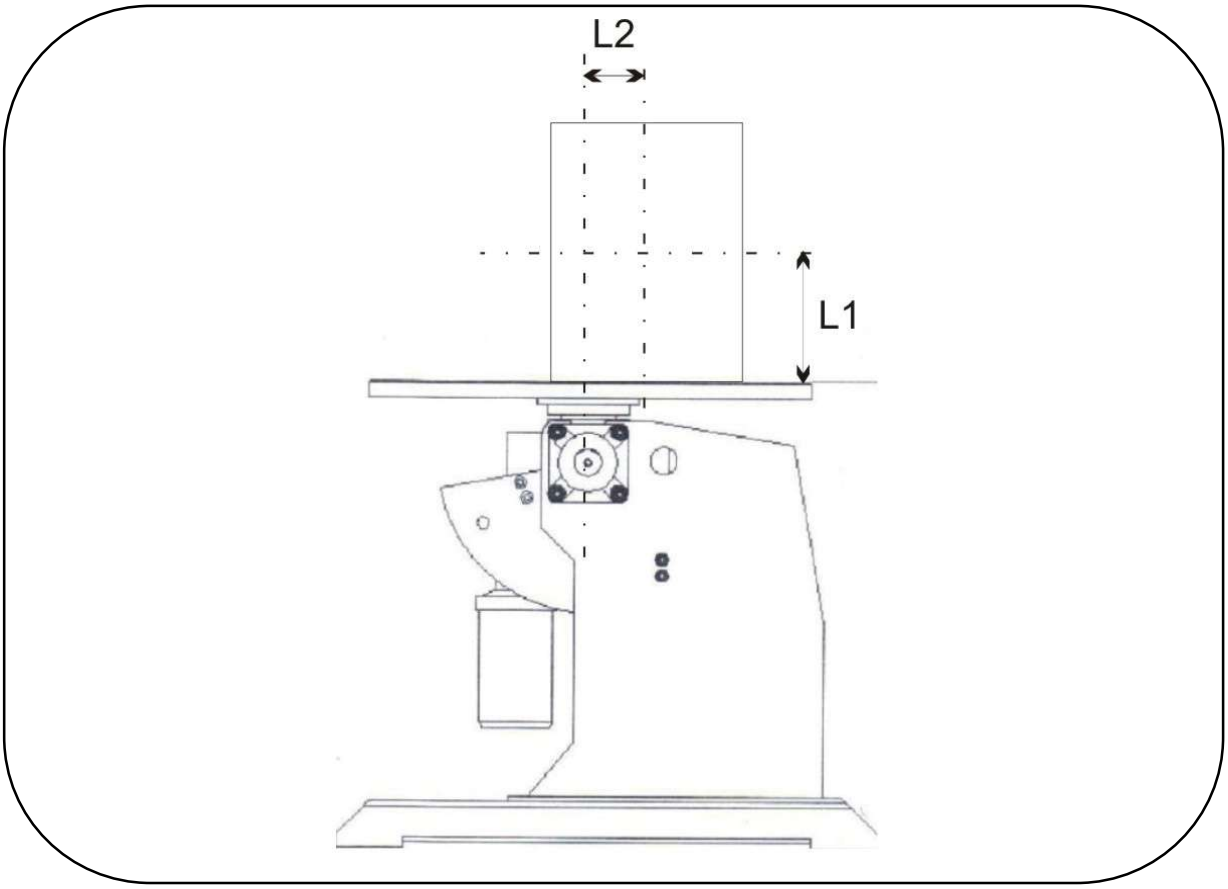

10. PRIPOJENIE SPÄTNÉHO KÁBLA ZVÁRACIEHO OBVODU

Na zváranie počas chodu polohovadla je potrebné spätný kábel zváracieho obvodu upevniť pomocou očkovej svorky na otočný nosník, ktorý podopiera pracovný stôl.

11. FUNKCIE SPÍNAČOV A OVLÁDACÍCH PRVKOV

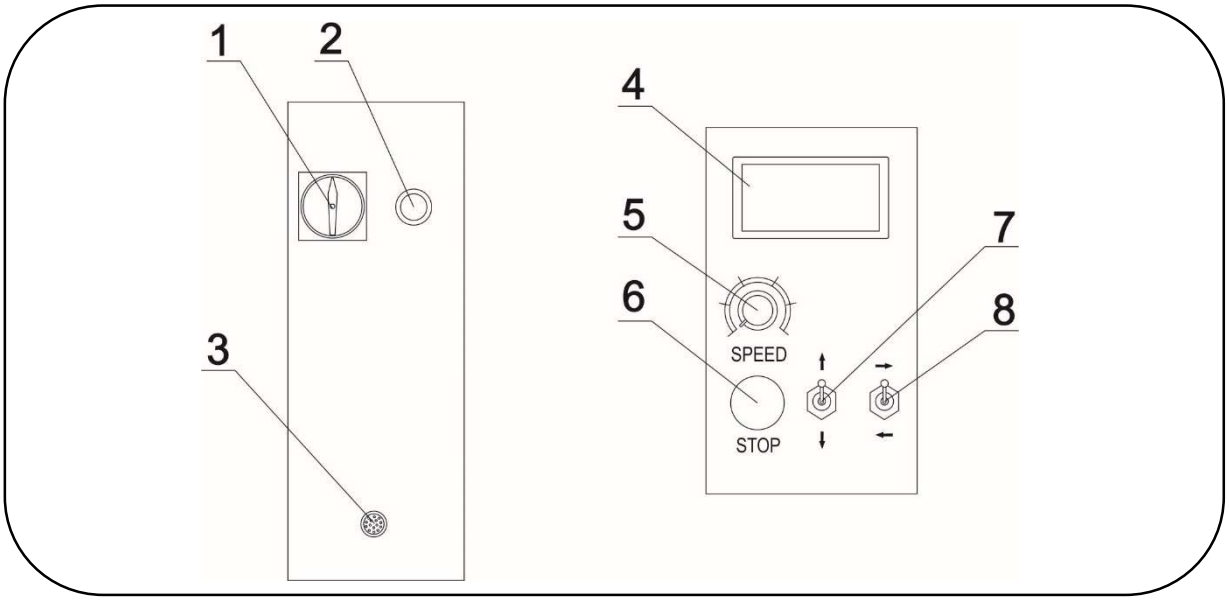

1. Hlavný vypínač
2. LED indikujúca pripojenie polohovadla k sieti
3. Zásuvka diaľkového ovládania
4. Displej
5. Ovládač otáčok
6. Tlačidlo núdzového zastavenia
7. Prepínač naklápania pracovného stola
8. Prepínač smeru otáčania.

Pri spúšťaní otáčania polohovadla nastavte minimálne otáčky a potom ich postupne zvyšujte na požadovanú hodnotu. Pri zmene smeru otáčania najprv znížte otáčky na minimum, zastavte polohovadlo nastavením prepínača smeru otáčania do polohy „0“, potom prepnite smer otáčania a postupne zvýšte otáčky na požadovanú hodnotu.

12. POKYNY PRE BEZPEČNOSŤ A OCHRANU ZDRAVIA

Polohovadlo BY-600 pripojte k napájacej sieti 230V + PE, 50Hz istenej pomalými poistkami 16A.

Zariadenie smie pripojiť k elektrickej sieti iba osoba s platným oprávnením SEP po prečítaní návodu na obsluhu.
Pozor! Poradie pripojenia napájacích fáz je dôležité pre správnu činnosť zariadenia.

Nesprávne pripojenie napájania môže spôsobiť nesprávnu činnosť, poškodenie zariadenia alebo úraz!
Pracovníci obsluhujúci zariadenie musia mať potrebnú kvalifikáciu na jeho obsluhu:

- poznať pravidlá BOZP pri obsluhe elektricky napájaných zariadení,
- poznať obsah tohto návodu a používať polohovadlo v súlade s jeho určením.

Pri elektrickom zváraní hrozia tieto nebezpečenstvá:

- Úraz elektrickým prúdom

Ochrana pred úrazom elektrickým prúdom:

- zariadenie pripojte k technicky vyhovujúcej elektrickej sústave s uzemnením a elektrickou ochranou (doplnková ochrana pred úrazom elektrickým prúdom);
- pri zvýšenom riziku úrazu elektrickým prúdom (práca vo vlhkom prostredí a uzavretých nádržiach) pracujte s pomocníkom a osobou dohliadajúcou na bezpečnosť; používajte odev a rukavice s dobrými izolačnými vlastnosťami,
- pri zistení nedostatkov požiadajte o ich odstránenie odborne spôsobilé osoby.
- Polohovadlo sa nesmie používať s odstránenými krytmi.

13. PREVÁDZKOVÉ POKYNY

Polohovadlo BY-600 používajte v prostredí bez korozívnych látok a vysokej prašnosti. Neumiestňujte zariadenie na prašné miesta ani do blízkosti pracujúcich brúsok a podobne.
Vyhnite sa používaniu pri vysokej vlhkosti, najmä ak sa na kovových častiach tvorí kondenzát.

Ak sa kovové časti orosia, napríklad po prenesení studeného polohovadla do teplej miestnosti, počkajte, kým kondenzát nezmizne. Pri prevádzke vonku sa odporúča umiestniť polohovadlo pod strechu, aby bolo chránené pred nepriaznivým počasím.

14. POKYNY NA ÚDRŽBU

Pri každodennej prevádzke udržiavajte polohovadlo čisté a kontrolujte stav rukoväti, káblov a vonkajších prípojok.
Najmenej raz za šesť mesiacov vykonajte celkovú kontrolu zariadenia a elektrických spojov, najmä:

- stav ochrany pred úrazom elektrickým prúdom,
- stav izolácie,

Pravidelná údržba polohovadla udržiava jeho technickú spôsobilosť, predlžuje životnosť súčiastok a zvyšuje bezpečnosť prevádzky. Všetka údržba sa musí vykonávať pri odpojenom napájaní.

14.1 Všeobecné pravidlá

Pred údržbou vypnite polohovadlo a vytiahnite zástrčku napájacieho kábla zo sieťovej zásuvky.

Údržbu a opravy smú vykonávať osoby s príslušnou kvalifikáciou na prácu s elektrickými zariadeniami.

Nepoužívajte agresívne chemikálie ani rozpúšťadlá, ktoré by mohli poškodiť lakované diely, elektrické káble alebo tesnenia.

14.2 Denná údržba

Po skončení práce:

- odstráňte z pracovného stola zvárací rozstrek, prach a ostatné nečistoty,
- skontrolujte stav upínacích drážok a upevňovacích prvkov obrobku,
- skontrolujte mechanické poškodenie napájacieho kábla a kábla ovládacieho pedála,
- overte správnu funkciu regulácie otáčok a zmeny smeru otáčania.

14.3 Pravidelná údržba

Aspoň raz za 3 mesiace, pri intenzívnej prevádzke častejšie:

- skontrolujte dotiahnutie skrutiek upevňujúcich konštrukčné prvky,
- skontrolujte stav elektrických spojov a svoriek,
- overte plynulosť otáčania pracovného stola a funkciu naklápacieho mechanizmu,
- odstráňte nahromadený prach z krytu a vetracích otvorov,
- overte správnu činnosť istiacich spínačov a ovládacích prvkov.

14.4 Kontrola technického stavu

Polohovadlo ihneď vypnite a odovzdajte do servisu, ak zistíte:

- nezvyčajné zvuky prevodovky alebo motora,
- nadmerné vibrácie pracovného stola,
- poškodenie elektrických vodičov,
- nesprávnu činnosť regulácie otáčok,
- poškodenie ovládacieho pedála,
- vôle v konštrukcii ovplyvňujúce bezpečnosť práce.

Poškodenia vzniknuté prevádzkou polohovadla v nevhodných podmienkach alebo nedodržaním pokynov na údržbu nie sú kryté záručnými opravami.

15. POKYNY NA SKLADOVANIE A PREPRAVU

Polohovadlo skladujte pri teplote od -10°C do +40°C a relatívnej vlhkosti do 80% v prostredí bez korozívnych výparov a prachu. Zabalené polohovadlá prepravujte krytými dopravnými prostriedkami. Počas prepravy ich zaistite proti posunutiu a udržujte v správnej polohe.

Pri dlhšom odstavení polohovadla:

- dôkladne ho očistite,
- uložte ho do suchej uzavretej miestnosti,
- chráňte ho pred vlhkosťou, prachom a zrážkami,
- odpojte ho od zdroja napájania.

16. ZÁRUKA

Záruka sa poskytuje na 12 mesiacov pre podnikateľské subjekty s vylúčením zákonnej zodpovednosti za vady, alebo na 24 mesiacov pre spotrebiteľov odo dňa predaja.
Záruka sa uzná po predložení dokladu o kúpe (faktúry alebo pokladničného dokladu) a záručného listu s názvom výrobku, výrobným číslom, dátumom predaja a pečiatkou predajne.

Záručnú opravu objednajte vyplnením formulára na www.tecweld.pl v záložke SERVICE (servis). Na základe oznámenia prepraví polohovadlo do servisu kuriérska spoločnosť. Polohovadlá odoslané iným spôsobom na náklady spoločnosti TECWELD nebudú prijaté!

Polohovadlo zasielané na reklamáciu musí byť riadne zabalené a zaistené na prepravu. TECWELD nezodpovedá za poškodenie polohovadla vzniknuté počas prepravy.



Výrobok nevyhadzujte spolu s bežným domovým odpadom. Podľa smernice WEEE (smernica 2012/19/EU) platnej v Európskej únii sa použité elektrické a elektronické zariadenia musia likvidovať oddelene.
V Poľsku zákon z 11. septembra 2015 o odpade z elektrických a elektronických zariadení zakazuje ukladať vyradené zariadenia označené preškrtnutou nádobou spolu s iným odpadom.

Používateľ, ktorý sa chce výrobku zbaviť, je povinný odovzdať vyradené elektrické alebo elektronické zariadenie na zbernom mieste. Zberné miesta prevádzkujú okrem iného veľkoobchodní a maloobchodní predajcovia týchto zariadení a obecné organizácie zabezpečujúce zber odpadu.
Uvedené zákonné povinnosti boli zavedené s cieľom znížiť množstvo odpadu z elektrických a elektronických zariadení a zabezpečiť primeranú úroveň jeho zberu, zhodnocovania a recyklácie. Ich riadne plnenie je obzvlášť dôležité, keď vyradené zariadenie obsahuje nebezpečné súčasti, ktoré majú mimoriadne nepriaznivý vplyv na životné prostredie a ľudské zdravie.

TECWELD Piotr Polak
41-943 Piekary Śląskie, ul. Szmaragdowa 21/3/6

Pobočka:
41-909 Bytom, ul. Krzyżowa 1G
Tel. +48 32 386 94 28
E-mail: info@tecweld.pl, www.tecweld.pl