CUTTING EDGE WELDING

Návod na používanie

NEUTRIX



NEUTRIX – návod na používanie

Obsah

1. Odporúčania výrobcu na používanie
1.1 Bezpečnosť

2. Obrázky a názvy súčiastok

3. Použitie

4. Technické údaje a základné príslušenstvo

5. Pred použitím
5.1 Nastavenie polohy brúsenia
5.2 Nastavenie priemeru elektródy
5.3 Nastavenie uhla brúsenia

6. Uvedenie Neutrix do prevádzky
6.1 Používanie Neutrix
6.2 Správne brúsenie

7. Údržba
7.1 Výmena filtračnej vložky
7.2 Výmena diamantového brúsneho kotúča

8. Identifikácia súčiastok

9. Zoznam súčiastok

10. Vyhlásenie o zhode

11. Likvidácia výrobku

1. Odporúčania výrobcu na používanie

Ručná brúska Neutrix je určená výhradne na bezpečné a presné brúsenie volfrámových elektród. Akékoľvek iné použitie je zakázané a výrobca zaň nenesie zodpovednosť!

Pred použitím si pozorne prečítajte návod na používanie a postupujte podľa neho!

1.1 Bezpečnosť

- Pred použitím skontrolujte stav zariadenia!
- Nepoužívajte brúsku bez filtračnej vložky!
- Filter vymieňajte podľa uvedeného postupu!
- Zariadenie používajte iba s elektródou riadne upnutou v brúsnej komore!
- Nikdy nevyberajte držiak elektródy pri bežiacom motore, kým sa motor úplne nezastaví!
- Opravy a údržbu stroja smie vykonávať iba oprávnený odborník!
- Nepoužívajte brúsku vo veľmi vlhkom alebo mokrom prostredí!
- Používajte iba originálne náhradné diely a príslušenstvo!
- Pred akoukoľvek údržbou (výmenou brúsneho kotúča alebo filtra) vytiahnite sieťovú zástrčku zo zásuvky!

2. Obrázky a názvy súčiastok

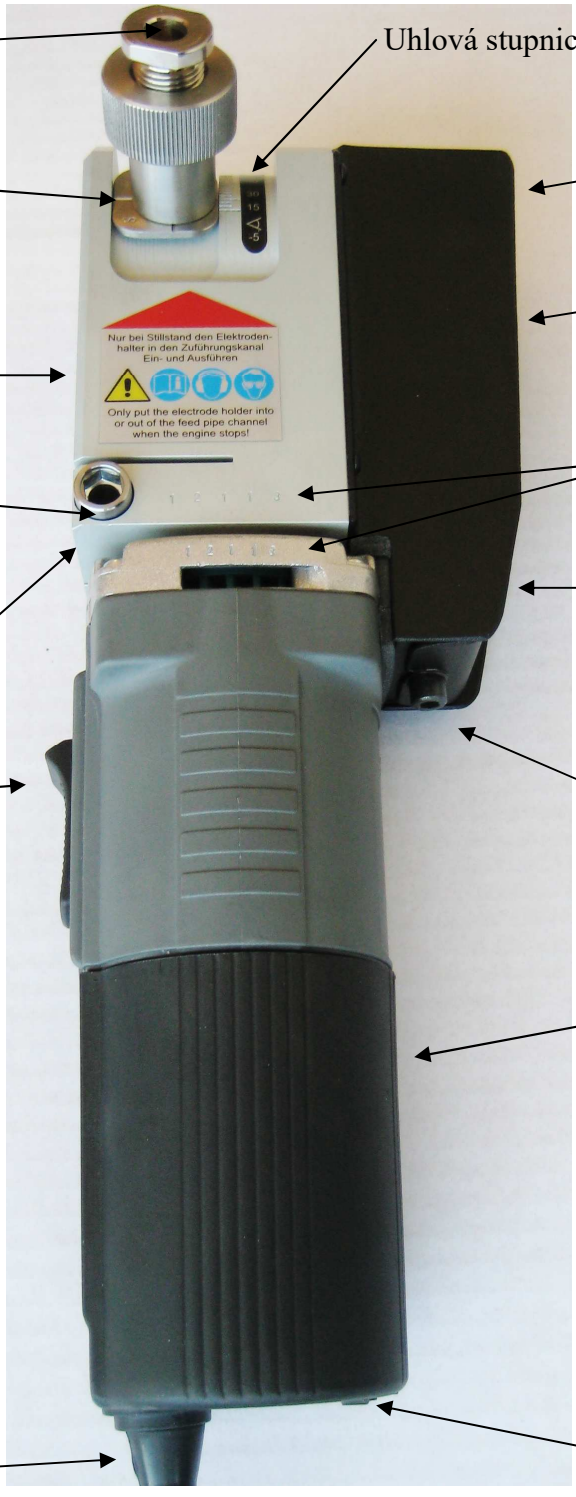

6 Vedenie držiaka elektródy

Uhlová stupnica (prvý krok = 5º)

20 Excentrická polohovacia doštička

25 Teleso filtra

26 Filtračná vložka

2 Brúsna hlava

12 Doraz nastavenia hĺbky

Identifikačné číslo

25.2 Kryt filtra

15 Závitové puzdro na upnutie elektródy

1.1 Vypínač

25.3 Upevňovacia skrutka krytu filtra

1 Motor

1.2 Napájací kábel

Regulátor otáčok





Objednávacie čísla upínacích klieštin elektród

16.1	pre 1,0 mm
16.2	pre 1,6 mm
16.3	pre 2,0 mm
16.4	pre 2,4 mm
16.5	pre 3,2 mm
16.6	pre 4,0 mm

3. Použitie

Zariadenie Neutrix umožňuje tieto pracovné činnosti:

- Brúsenie zoxidovaných (opálených) alebo čistých volfrámových elektród.
- Brúsenie elektród s priemerom 1,0 – 4,0 mm.
- Rozsah uhla brúsenia od 15° do 180°.
- Brúsenie elektród kratších ako 15 mm pomocou špeciálneho držiaka (nie je súčasťou základného vybavenia!).
- Integrovaná filtračná vložka na jednoduché a bezpečné odstránenie prachu.
- Brúsenie elektród priamo na pracovisku.
- Dokonale symetrické obvodové a pozdĺžne brúsenie.

4. Technické údaje a základné príslušenstvo

Motor:	850 wattov
Sieť:	230 V, 50 Hz; trieda izolácie podľa EEC 50144
Otáčky:	nastaviteľné od 8000 do 22000/min
Hmotnosť:	2,5 kg
Filter:	jemnosť filtra na ochranu dýchania
Kotúč:	Ø 40 mm, diamant, špeciálna živica

- **NEUTRIX**

  - Typ motora: VAG 40
  - Brúsna hlava s telesom filtra a filtrom
  - Diamantový brúsny kotúč Ø 40 mm
  - Držiak elektródy
  - Upínacie klieštiny 1,6, 2,4, 3,2 mm

- **Náradie**

  - Imbusový kľúč 4 mm
  - Imbusový kľúč 4 mm
  - Vidlicový kľúč 13/17 mm
  - Vidlicový kľúč 14 mm

- **Plastové vrecko na filter**

5. Pred použitím

Pozor: Uistite sa, že je brúsna hlava (2) vycentrovaná a pevne pripevnená skrutkami (15) k motorovej jednotke!

5.1 Voľba polohy brúsenia

IWELD Neutrix ponúka 3 rôzne polohy brúsenia, ktoré umožňujú hospodárne využitie diamantového kotúča.

- Uvoľnite ryhovanú upevňovaciu maticu (22).
- Zdvihnite excentrickú polohovaciu doštičku (20) a otočte ju o 90° do ďalšej polohy.
- Rukou opäť dotiahnite ryhovanú upevňovaciu maticu (22).

Voľba excentrickej polohy

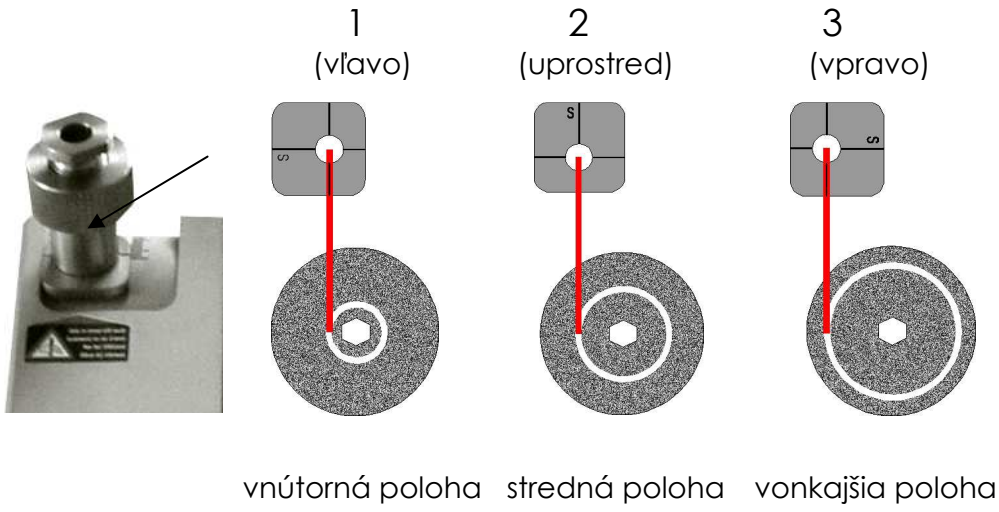

5.2 Nastavenie priemeru elektródy

Základné vybavenie zariadenia obsahuje 3 upínacie klieštiny elektród (1,6, 2,4, 3,2 mm).
Uvoľnite upínaciu klieštinu v držiaku elektródy a vymeňte ju za klieštinu správnej veľkosti.

5.3 Nastavenie uhla elektródy

- Mierne uvoľnite ryhovanú upevňovaciu maticu (22).
- Pomocou uhlovej stupnice (20) nastavte požadovaný uhol.

- Rukou dotiahnite ryhovanú upevňovaciu maticu (22).

Poznámka: Najmenší nastaviteľný uhol je 15°. Pri 180° možno elektródu zabrúsiť kolmo do roviny. (prvý krok = 5°)

6. Uvedenie Neutrix do prevádzky

- Pripojte zariadenie k elektrickej sieti.
- Nastavte otáčky podľa odporúčania na strane 9.

- Vyberte upínaciu klieštinu správnej veľkosti.

6.1 Používanie Neutrix

- Vložte volfrámovú elektródu do držiaka (5) tak, aby vyčnievala približne 35 mm.
- Zasuňte držiak elektródy do dorazu nastavenia hĺbky (12) a otáčaním v smere hodinových ručičiek upnite elektródu pomocou upevňovacieho závitu (15).
- Vložte držiak elektródy do vodiaceho otvoru (6), až kým sa volfrámová elektróda nedotkne diamantového kotúča. Dotyk môžete skontrolovať cez priezor (29).
- Zapnite motor (11).

6.2 Brúsenie elektródy

- Pomaly otáčajte elektródou a pritom ju zľahka pritláčajte ku kotúču. Netlačte príliš silno, pretože volfrámovú elektródu možno ľahko prepáliť! Prejavuje sa to modrastým sfarbením.

- Brúsenie je hotové, keď sa elektróda už voľne otáča, pretože príruba držiaka elektródy (14) dosadla na hranu vedenia držiaka elektródy (6).
- Vypnite motor a po úplnom zastavení kotúča vyberte držiak elektródy z brúsnej hlavy.
- Vložte držiak elektródy do otvoru na nastavenie hĺbky a otáčaním proti smeru hodinových ručičiek uvoľnite volfrámovú elektródu z upínacej klieštiny. Teraz môžete elektródu vybrať.

Odporúčané rozsahy otáčok

Priemer elektródy	1.0 mm	1.6 mm	2.0 mm	2.4 mm	3.2 mm	4.0 mm
Rýchlostný stupeň	3	3	2	2	1	1

Pozor! Nikdy neotáčajte volfrámovou elektródou ani ju nepritláčajte príliš silno, kým nedosadne na prírubu (14)! Nikdy nezapínajte motor, ak vo vodiacom otvore nie je vložený držiak elektródy! Nikdy nevyberajte držiak elektródy z otvoru skôr, než sa motor úplne zastaví! Zabráňte zbytočnému znečisteniu seba aj okolia! Ak motor beží a otvor nie je uzavretý držiakom elektródy, do okolia uniká prach!

7. Údržba

Pred akoukoľvek údržbou, čistením alebo opravou vytiahnite sieťovú zástrčku zo zásuvky!

7.1 Výmena filtra

Filter vymeňte vždy, keď už cez priezor (29) dobre nevidíte priebeh brúsenia!

1. Uvoľnite imbusovú skrutku (25.3) na telese filtra (25).
2. Odstráňte kryt filtra (25.2).
3. Vyberte filtračnú vložku (26) a vložte ju do uzatvárateľného plastového vrecka na odbornú likvidáciu odpadu.
4. Vložte novú vložku a dbajte na dokonalé utesnenie gumovej tesniacej plochy na brúsnej hlave (2).
5. Nasaďte späť kryt filtra a upevňovaciu skrutku.

7.2 Výmena diamantového brúsneho kotúča

1. Vyberte držiak elektródy (5).
2. Uvoľnite ryhovanú upevňovaciu maticu (22).
3. Vidlicovým kľúčom (SW 17) vyskrutkujte vodiace puzdro držiaka elektródy (14).
4. Odstráňte brúsnu komoru (10) spolu s priezorom (29).

5. Pomocou kľúčov (SW14 a SW13) odskrutkujte upevňovaciu skrutku brúsneho kotúča. Výstupný hriadeľ motora má na tento účel dve plochy na nasadenie kľúča.
6. Odstráňte opotrebovaný alebo poškodený brúsny kotúč.
7. Vložte nový kotúč a zaistite ho upevňovacou maticou.
8. Nasaďte späť brúsnu komoru spolu s priezorom. Vložte späť vodiace puzdro držiaka elektródy.
9. Ak sú teleso brúsnej komory a priezor veľmi znečistené, vyčistite ich prípravkom na okná s nízkym obsahom alkoholu alebo čistou vodou. Teleso zostavte až po úplnom vysušení!
   Pozor! Pred čistením brúsnej komory a priezoru akoukoľvek kvapalinou vždy najprv vyberte filter!

8 Súčiastky:

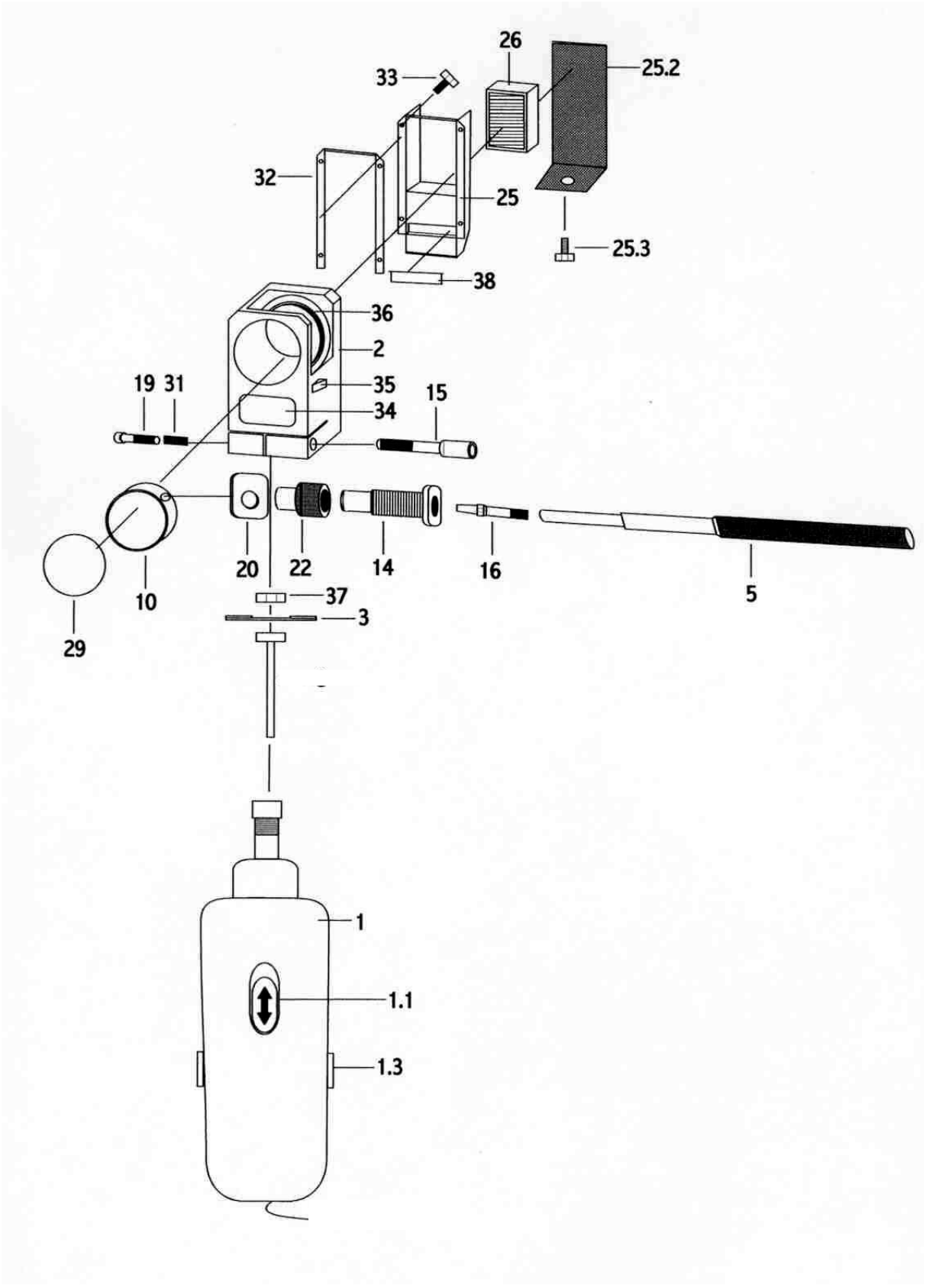
26
33
25.2
32
25
25.3
38
36
2
19 31
35
34
15
20
22
14
16
5
10
37
3
29
1
1.1
1.3

9 Zoznam súčiastok

Poz.	Názov		Obj. číslo
0	Neutrix	1 ks	88896022
1	Motor	1 ks	44510008
1.1	Vypínač	1 ks	44510011
1.3	Uhlíková kefa motora	2 ks	44510019
2	Brúsna hlava	1 ks	44510020
3	Diamantový brúsny kotúč Ø 40 mm	1 ks	44510030
5	Držiak elektródy	1 ks	44510050
10	Brúsna komora	1 ks	44510100
14	Vodiace puzdro držiaka elektródy (SW 17)	1 ks	44510140
15	Upevňovacia imbusová skrutka brúsnej hlavy	1 ks	44510150
16	Upínacie kliešťiny elektród		
16.2	Upínacia kliešťina elektródy Ø 1,6 mm	1 ks	44510162
16.4	Upínacia kliešťina elektródy Ø 2,4 mm	1 ks	44510164
16.5	Upínacia kliešťina elektródy Ø 3,2 mm	1 ks	44510165
19	Imbusová skrutka (M5 x 30)	1 ks	44510190
20	Excentrická polohovacia doštička	1 ks	44510200
22	Skrutka	1 ks	44510220
25	Teleso filtra	1 ks	44510250
25.2	Kryt filtra	1 ks	44510252
25.3	Upevňovacia skrutka krytu filtra (M 5 x 6)	1 ks	44510253
26	Filtračná vložka	1 ks	44510260
29	Priezor	1 ks	44510290
31	Pružina	1 ks	44510310
32	Veľké gumové tesnenie	1 ks	44510320
33	Upevňovacia skrutka kazety	4 ks	44510330
34	Nálepka „Neutrix“	1 ks	44510340
35	Bezpečnostná nálepka	1 ks	44510350
36	Uhlová stupnica	1 ks	44510360
37	Upevňovacia skrutka brúsneho kotúča (M 8, SW 13)	1 ks	44510370
38	Malé gumové tesnenie	1 ks	44510380

Príslušenstvo

39	Prepravný kufrík s vložkou	1 ks	44510390
40	Kľúč (SW 13, SW 17)	1 ks	44510400
41	Kľúč (SW 14)	1 ks	44510410
42	Imbusový kľúč 2 mm	1 ks	44510440
43	Imbusový kľúč 4 mm	1 ks	44510430
44	Plastové vrecko na použitý filter	1 ks	99140003
45	Súprava na výmenu brúsneho kotúča	1 ks	75505110
16.1	Upínacia kliešťina elektródy Ø 1,0	1 ks	44510171
16.3	Upínacia kliešťina elektródy Ø 2,0	1 ks	44510172
16.6	Upínacia kliešťina elektródy Ø 4,0	1 ks	44510174

10 Vyhlásenie o zhode

V súlade s ustanoveniami 2006/42/EU, IIA týkajúcimi sa elektrického ručného náradia pre zariadenie:

Stroj: typ: NEUTRIX

Výrobné číslo: _____

Rok výroby: _____

vyhlasujeme, že jeho vývoj, návrh aj výroba boli vykonané s prihliadnutím na nasledujúce smernice Spoločenstva a v plnom súlade s nimi: 2006/42/EU, smernica o nízkom napätí 2006/95/EU, smernica EMC 2004/108/EU a smernica RoHS2 2011/65/EU.

Výrobca: **Inelco Grinders A/S**
Industrivej 3
DK-9690 Fjerritslev
Tel.: +45 9650 6233
Fax: +45 9650 6232
E-mail: info@inelco-grinders.com

Distribútor v Maďarsku:

IWELD Kft.
II. Rákóczi Ferenc út 90/b.
2314 Halásztelek
Tel.: +36 24 532 625
Fax: +36 24 532 626
E-mail: info@iweld.hu
www.iweld.hu

Výrobok spĺňa nasledujúce normy:

- EN 12100-1
- EN 12100-2
- EN 13857
- EN 50144-1
- EN 61000-6-1 až 4

Zodpovedná osoba (Inelco):

Meno: Anders Thy
Dátum: 01.01.2013

Podpis: _____

11 Nakladanie s odpadom

Elektrické zariadenia nikdy nevyhadzujte spolu s domovým odpadom! Dodržiavajte smernicu Európskej únie 2002/96/EU týkajúcu sa elektrických zariadení! Dodržiavajte aj predpisy svojej krajiny o nakladaní s odpadom, recyklácii a zbere, najmä tie, ktoré sa týkajú elektrických zariadení!

Chráňte životné prostredie!

